KOZANOĞLU KOZMAKSAN

HINO

HN.09.M009			Código del producto
01	31.01.2019	01	Fecha de rev.

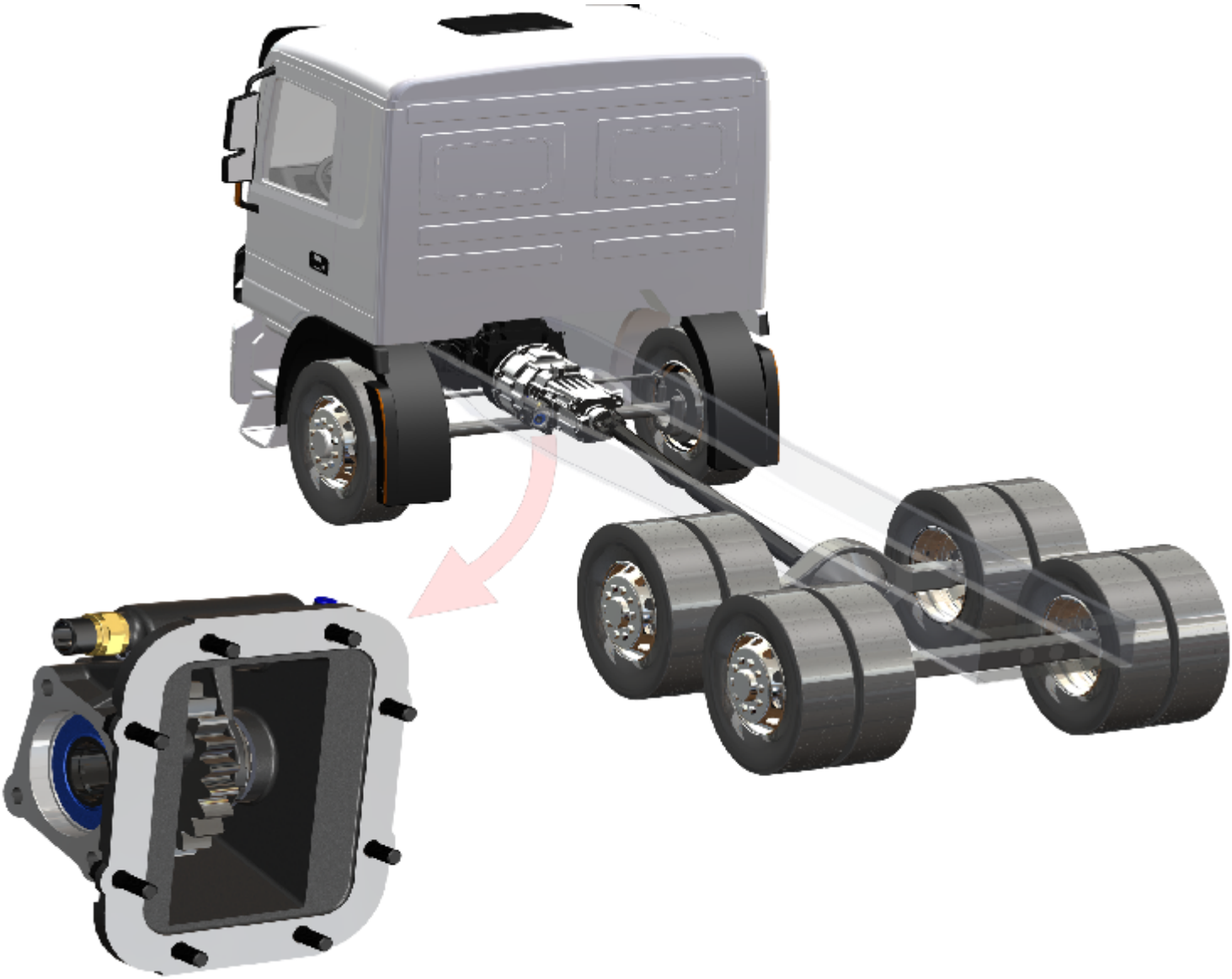

TIPO DE VEHÍCULO

HINO FG1J/GD1J/GD1JEUD-BAX/GD1JLUA-BAX/FG1JMUB-BGX/FG1JPUB-BGX/GH1JGUD-NGX/GH1JMUA-NGX 51021 / 51017 / 51022 / 51322 / FT1JEUA-CGX / FT1JGUA-CGX / FC4JJUA-NNL / FT1JEUA-HGL / GT1JFUA / GT1JHUA HINO FC9J FC4JJRA JERA JLRA / FG8J

TIPO DE TRANSMISIÓN

M009

Tomas de fuerza Kozmaksan Hino

Las tomas de fuerza Kozmaksan Hino están diseñadas para las transmisiones principales de la serie Hino. Las tomas de fuerza Kozmaksan Hino tienen modelo de salida simple, opción de montaje lateral y están disponibles con carcasa de montaje UNI e ISO o aptas para conexión por brida.

Aplicaciones;

- Camión de la basura
- Camión grúa
- Camión volquete

- Kozmaksan se reserva todos los derechos de modificar la información de este catálogo sin previo aviso. Este documento ofrece información general. No es un contrato.
- Toda la información se refiere únicamente a la toma de fuerza / caja de eje dividido. No utilice la toma de fuerza / caja de eje dividido si no es adecuada para su motor y su transmisión principal.
- Las bombas, ejes y demás piezas no deben superar la distancia ni el peso aprobados por el fabricante de la transmisión principal y del motor.

KozmaksanPTO
kozmaksanpto
kozmaksan-hydraulics-pto

KOZANOĞLU KOZMAKSAN
1.OSB. Erkunt Cad. No: 6 Sincan / ANKARA
Tel.+90 312 267 39 71-Fax +90 312 267 38 72
order@kozmaksan.com.tr
www.kozmaksan.com.tr

Vehículo Tipo	HINO	NEUMÁTICO	MONTAJE LATERAL
Transmisión Tipo	M009		

HN.09.M009			Código del producto
01	31.01.2019	02	Fecha de rev.

SALIDA ISO

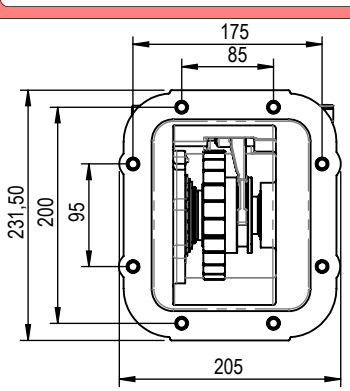

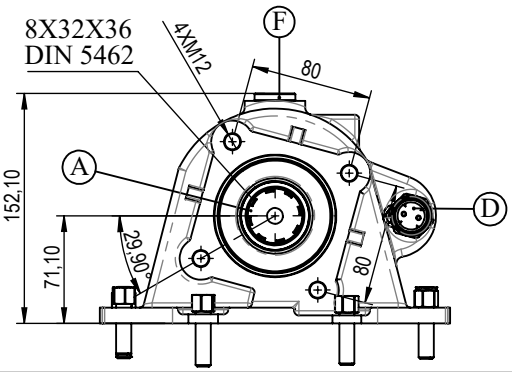

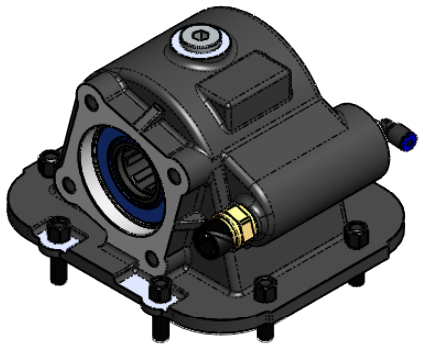

SALIDA UNI

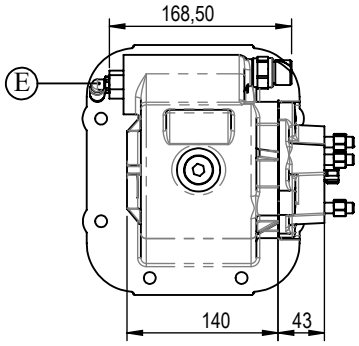

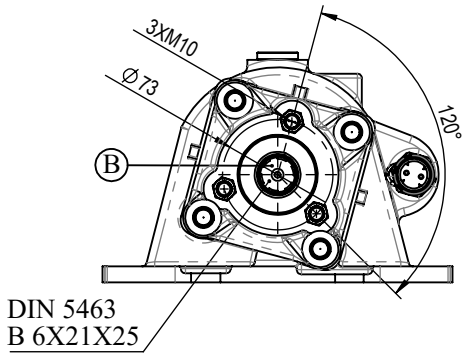

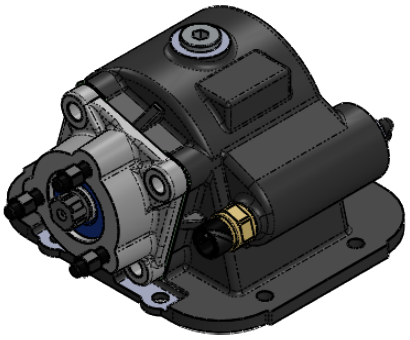

SALIDA DE BRIDA

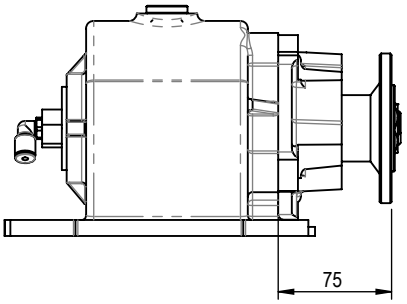

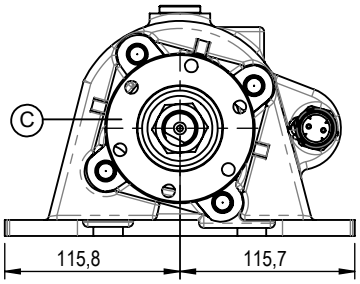

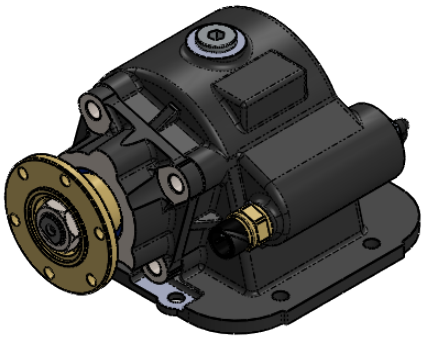

A	Salida estándar DIN 5462 8X32X36 ISO de 4 pernos
B	Salida estándar DIN 5463 6X21X25 UNI de 3 pernos
C	Salida de brida estándar ISO 7647-7647
D	Entrada de aire R 1/4"
E	Sensor de acoplamiento/desacoplamiento
F	Tapa de control del juego

	Salida ISO	Salida UNI	Salida de BRIDA
Potencia (kW) @1000 RPM	42	23	42
Par máx. (Nm)	400	220	400
Peso (kg)	11	13	14
Relación	1/1		
Relación motor - toma de fuerza	1/0,64		
Tipo de montaje	Montaje lateral izquierdo		

- Kozmaksan se reserva todos los derechos de modificar la información de este catálogo sin previo aviso. Este documento ofrece información general. No es un contrato.
- Toda la información se refiere únicamente a la toma de fuerza / caja de eje dividido. No utilice la toma de fuerza / caja de eje dividido si no es adecuada para su motor y su transmisión principal.
- Las bombas, ejes y demás piezas no deben superar la distancia ni el peso aprobados por el fabricante de la transmisión principal y del motor.

KOZANOĞLU KOZMAKSAN
1.OSB. Erkunt Cad. No: 6 Sincan / ANKARA
Tel.+90 312 267 39 71-Fax +90 312 267 38 72
order@kozmaksan.com.tr
www.kozmaksan.com.tr

KozmaksanPTO
kozmaksanpto
kozmaksan-hydraulics-pto

HN.09.M009			Código del producto
01	31.01.2019	3/3	Fecha de rev.

1.1
1.2

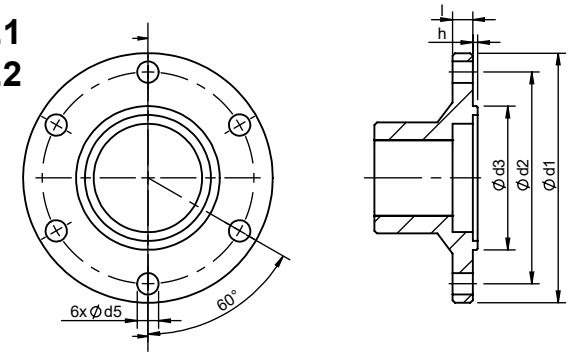

1.3

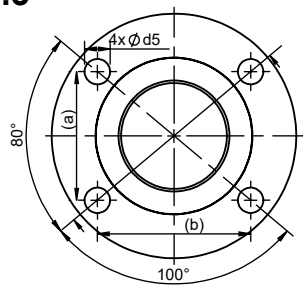

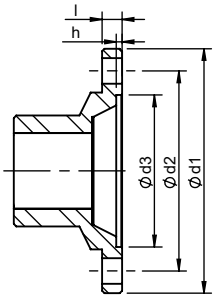

1.4

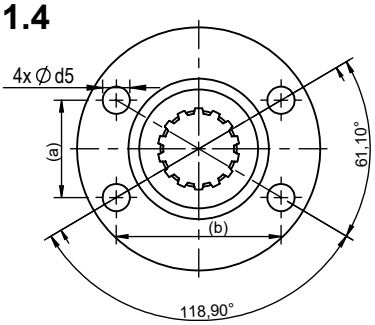

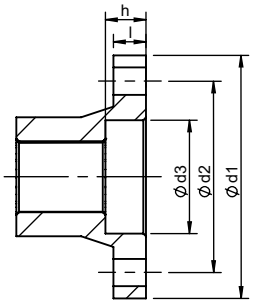

	Ød1	Ød2	Ød3	Ød5	l	h	Orificio	(a) x (b)
1.1	100	84	57	8,1	8	2,3	6	-
1.2	90	74,5	47	8,1	8	2,3	6	-
1.3	97	79,37	60,32	10,1	8	2,3	4	51 x 60,8
1.4	90	70,83	42	10,1	12	9	4	36 x 61

Todas las medidas en mm.

(Piezas de montaje de la toma de fuerza)

5

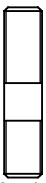

6 uds.

6



6 uds.

7

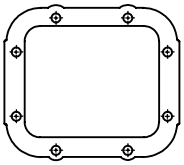

1 ud.

Adaptador ISO

8

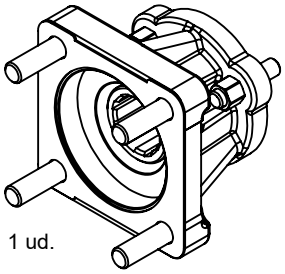

1 ud.

Piezas de montaje de bomba UNI

5

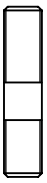

3 uds.

6



3 uds.

9

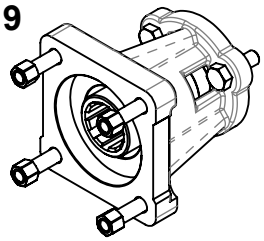

N.º	Código	Descripción	N.º	Código	Descripción
1.1	C06-083-2	ISO 7646-100x6x8	9	AKP.PP.1	Adaptador ISO
1.2	C06-083-3	ISO 7646-90x6x8			
1.3	C06-083-1	ISO 7647-SAE 1300x4x10			
1.4	C06-185	Brida Ø90			
5	T07-004	Espárrago M10x1,5x45 mm			
6	T08-001	Tuerca M10x1,5			
7	T06-133	Junta 1 mm			
8	AKP.PP.2.52	Adaptador ISO			

- Kozmaksan se reserva todos los derechos de modificar la información de este catálogo sin previo aviso. Este documento ofrece información general. No es un contrato.
- Toda la información se refiere únicamente a la toma de fuerza / caja de eje dividido. No utilice la toma de fuerza / caja de eje dividido si no es adecuada para su motor y su transmisión principal.
- Las bombas, ejes y demás piezas no deben superar la distancia ni el peso aprobados por el fabricante de la transmisión principal y del motor.

KOZANOĞLU KOZMAKSAN
1.OSB. Erkunt Cad. No: 6 Sincan / ANKARA
Tel.+90 312 267 39 71-Fax +90 312 267 38 72
order@kozmaksan.com.tr
www.kozmaksan.com.tr

KozmaksanPTO
kozmaksanpto
kozmaksan-hydraulics-pto