- Hidrolik Disk Fren Sistemi
- 4 Yönlü Makaralı Halat Kılavuzu ve Halat Sabitleyici Dahil
- 25 m Halat ve Kanca Dahil
- Manuel Vinç Boşaltma Sistemi standarttır

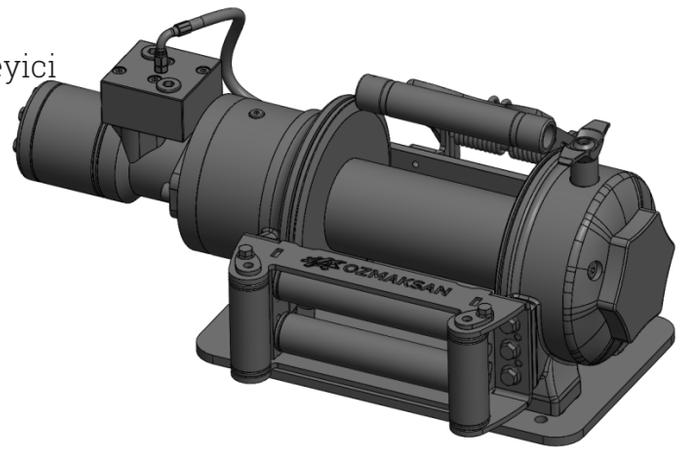

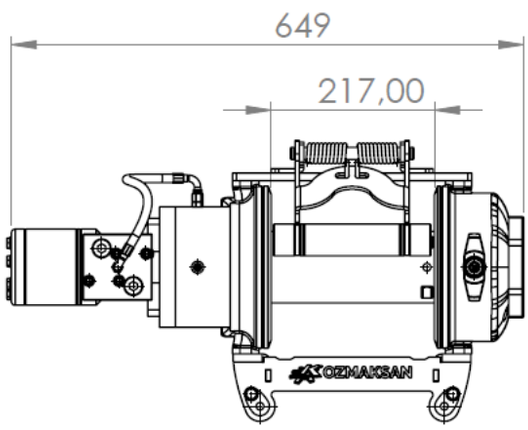

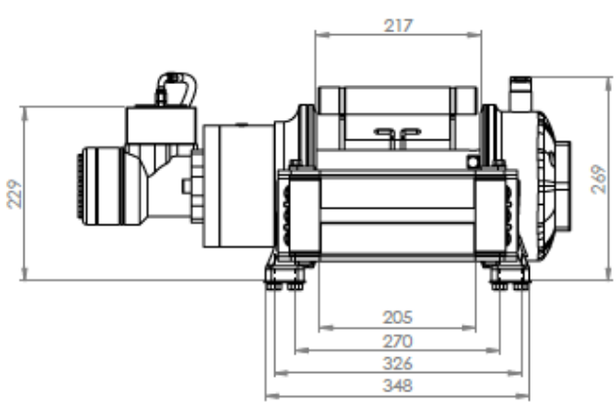

Halat Sarım Katı	Çekme Kapasitesi kg
1	4000
2	3450
3	3150
4	2900
5	2620

Maksimum Çekme Kuvveti	: 4000 kg
Maksimum Halat Çapı	: 10mm
Maksimum Pompa Debisi	: 60L
Maksimum Çalışma Basıncı	: 140 bar
Önerilen Dişli Yağı	: 80w 90 - 0.4 L
Ağırlık	: 97 kg