KOZMAKSAN

# KHB-7.7T

ORTA HİZMET SERİSİ

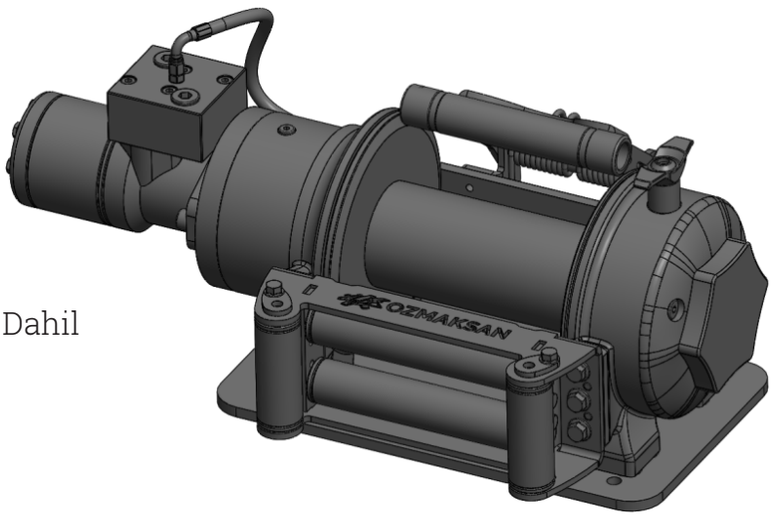


- ▶Hidrolik Disk Fren Sistemi
- ▶4 Yönlü Makaralı Halat Kılavuzu ve Halat Sabitleyici Dahil
- ▶25 m Halat ve Kanca Dahil
- ▶Manuel Vinç Boşaltma Sistemi standarttır

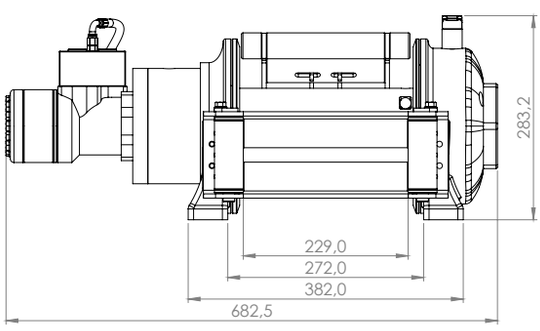


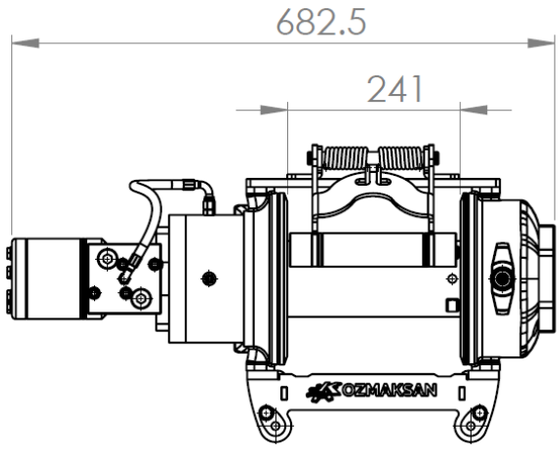


| Halat Sarım Katı | Çekme Kapasitesi kg |
|---|---|
| 1 | 7700 |
| 2 | 6500 |
| 3 | 5650 |
| 4 | 5100 |
| 5 | 4650 |

| | |
|---|---|
| Maksimum Çekme Kuvveti | : 7700 kg |
| Maksimum Halat Çapı | : 14mm |
| Maksimum Pompa Debisi | : 60L |
| Maksimum Çalışma Basıncı | : 140 bar |
| Önerilen Dişli Yağı | : 80w 90 - 0.5 L |
| Ağırlık | : 116 kg |