KOZMAKSAN

KHB-8.6T

ORTA HİZMET SERİSİ

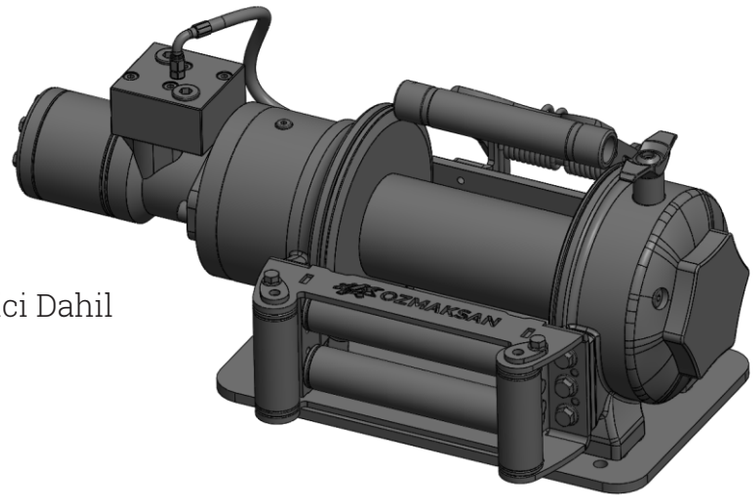

- Hidrolik Disk Fren Sistemi
- 4 Yönlü Makaralı Halat Kılavuzu ve Halat Sabitleyici Dahil
- 25 m Halat ve Kanca Dahil
- Manuel Vinç Boşaltma Sistemi standarttır

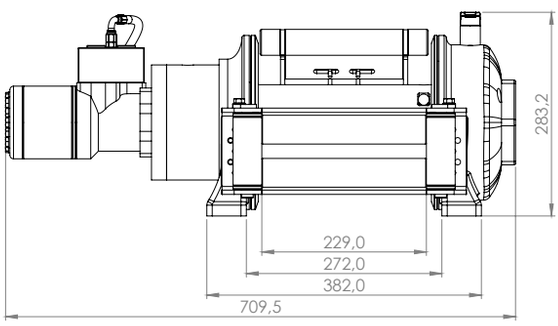

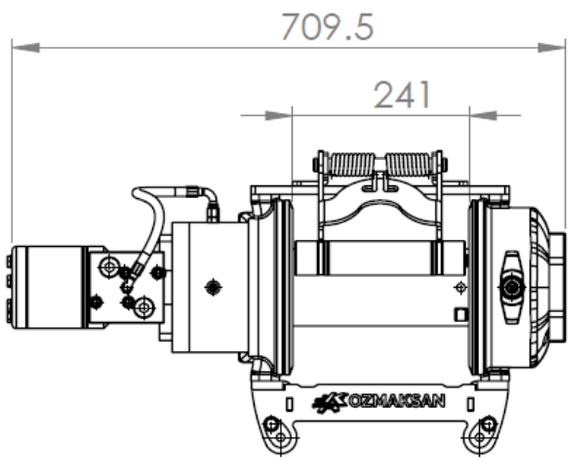

Halat Sarım Katı	Çekme Kapasitesi kg
1	8600
2	7400
3	6550
4	6000
5	5550

Maksimum Çekme Kuvveti	: 8600 kg
Maksimum Halat Çapı	: 14mm
Maksimum Pompa Debisi	: 60L
Maksimum Çalışma Basıncı	: 140 bar
Önerilen Dişli Yağı	: 80w 90 - 0.5 L
Ağırlık	: 117 kg