KOZANOĞLU

KOZMAKSAN





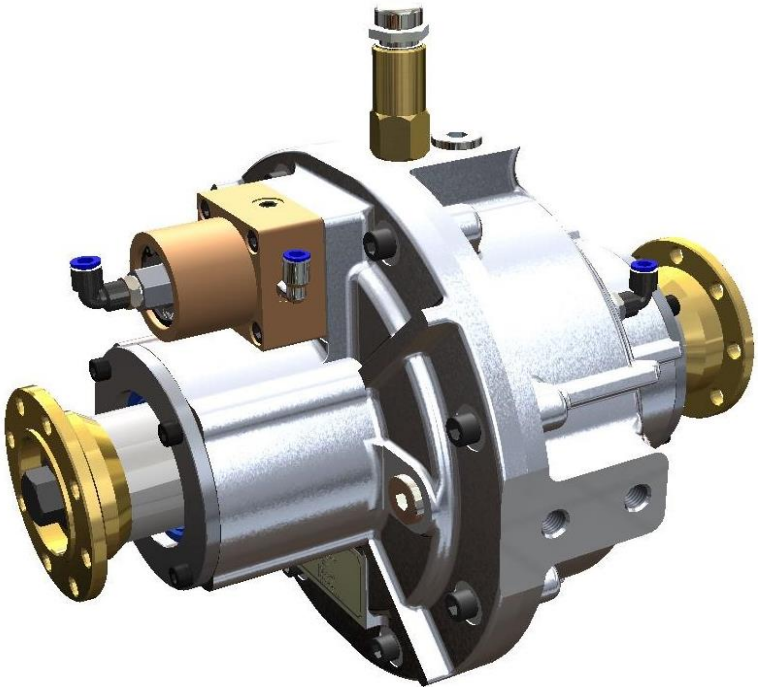

KRD.36 S-Kontrol Panelleri Kullanım Kılavuzu

1) Montaj:

1-1) **Valf kutuları:** Valf kutusunu şasinize monte edin. 2 adet solenoid valf içeren bir valf kutusu vardır. Tüm valfler müşteri siparişine göre 24 volt ile çalışır. Valflere hava verin, valflerin 3 çıkışından aldığınız havayı resimlerdeki gibi KRD.36 üzerindeki 3 dirseğe verin.



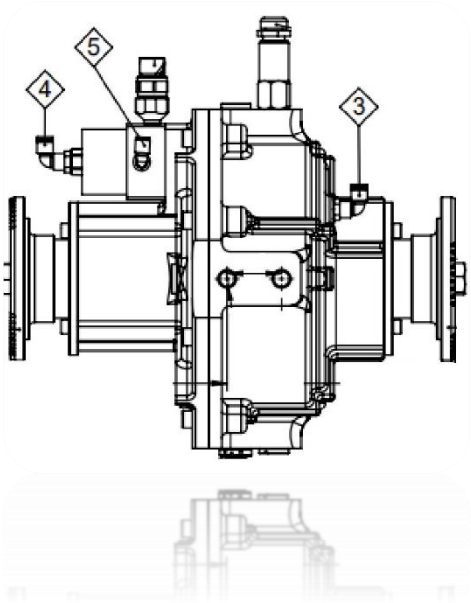

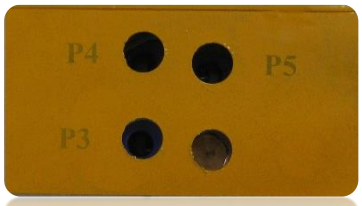



1-2) **Kontrol paneli:** Paneli kablo bağlantı şemasına göre kabine monte edin. (Kablo bağlantı şemalarını ayrıca başka bir dosyada göndereceğiz.)

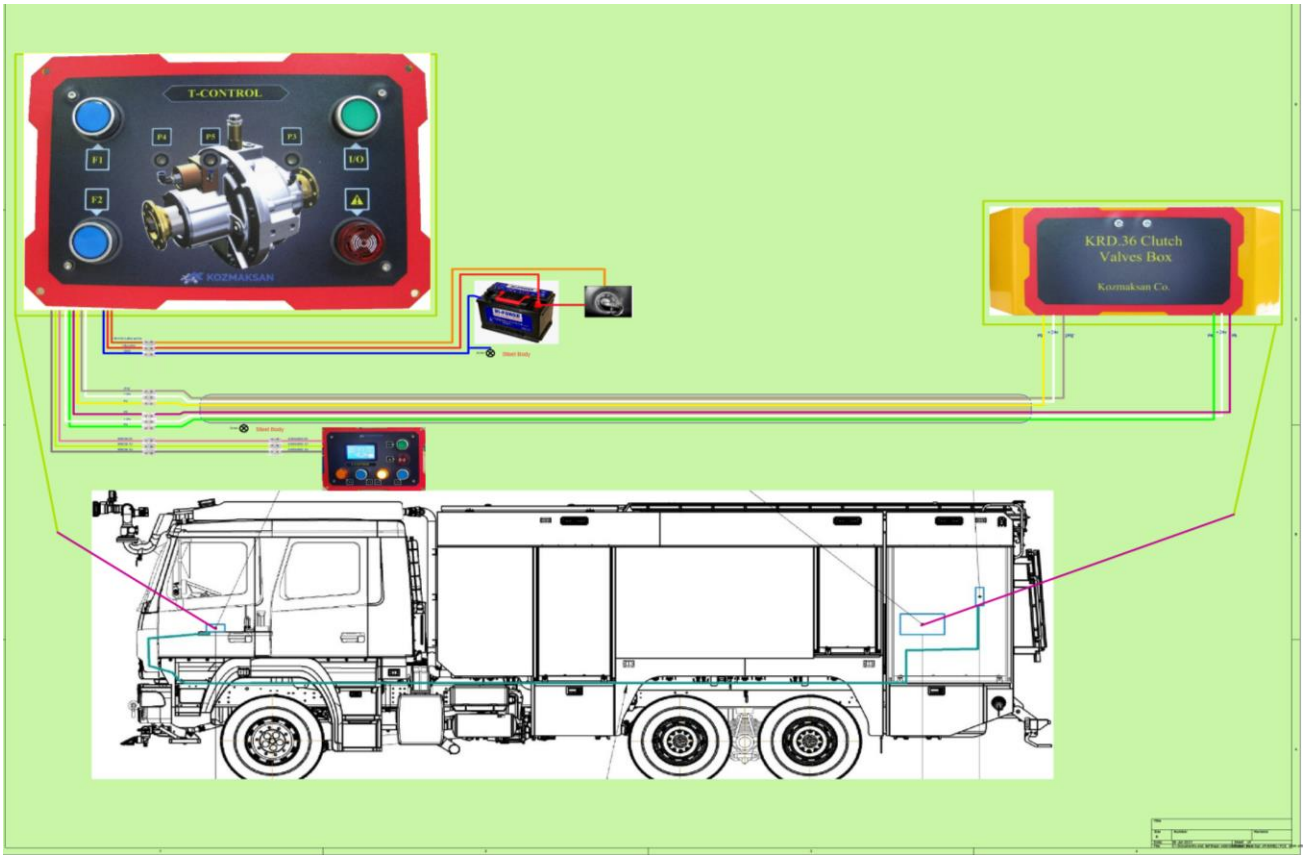

2) Çalıştırma:

2-1) **Paneli çalıştırma:** Paneli I/O düğmesine (YEŞİL) basarak çalıştırabilirsiniz.

2-2) **Valf kablolarının kontrolü:** Sistem valf kablolarını otomatik olarak kontrol eder; herhangi bir valfin kablosunda sorun varsa alarm ışığı yanar ve buzzer öter. Sorunu gidermek için paneli I/O düğmesiyle kapatın, sorunu giderdikten sonra paneli yeniden çalıştırın.

- **Her iki sistemin de devre dışı konumda başlayacağını unutmayın.**



3) KRD.36 konumunu değiştirme:

3-1) Devreye alma: Devreye almak için **F1** düğmesine basın (**F1** ışığı yanar). Otomatik ünite debriyajı 5 saniye boyunca otomatik olarak devreye alır; bu aşamada **YEŞİL LED** yanar. Ardından mekanik kilidi devreye alır; bu aşamada **MAVİ LED** yanar. Mekanik kilitlemeden 2 saniye sonra ünite debriyajı otomatik olarak devreden çıkarır. (Mekanik kilit devrede, debriyaj devre dışıdır.)

- Düğmeye basarken KRD.36 giriş devrinin 1000 RPM'den düşük olması gerektiğini unutmayın.

3-2) Devreden çıkarma: Devreden çıkarmak için **F2** düğmesine basın (**F2** ışığı yanar). Otomatik ünite mekanik kilidi otomatik olarak devreden çıkarır; bu aşamada **KIRMIZI LED** yanar. (Hem mekanik kilit hem debriyaj devre dışıdır.)

- Düğmeye basarken KRD.36 giriş devrinin 1000 RPM'den düşük olması gerektiğini unutmayın.

4) KRD.36 kontrol panelini durdurma:

4-1) Paneli kapatma: Paneli I/O düğmesine (YEŞİL) basarak kapatabilirsiniz. Sistem KRD.36'yı otomatik olarak **devreden çıkarır** ve ardından kapanır.

- Paneli kapatmadan önce aracı kapatırsanız panel KRD.36'yı otomatik olarak devreden çıkarır ve araç kapalıyken konum değiştirilemez.

- **24 V besleme kesintisi olursa sistemin, kesinti süresince mevcut konumu koruyacağını unutmayın. Panellere yeniden güç verildiğinde KRD.36 kesintiden önceki konumunda olacaktır.**